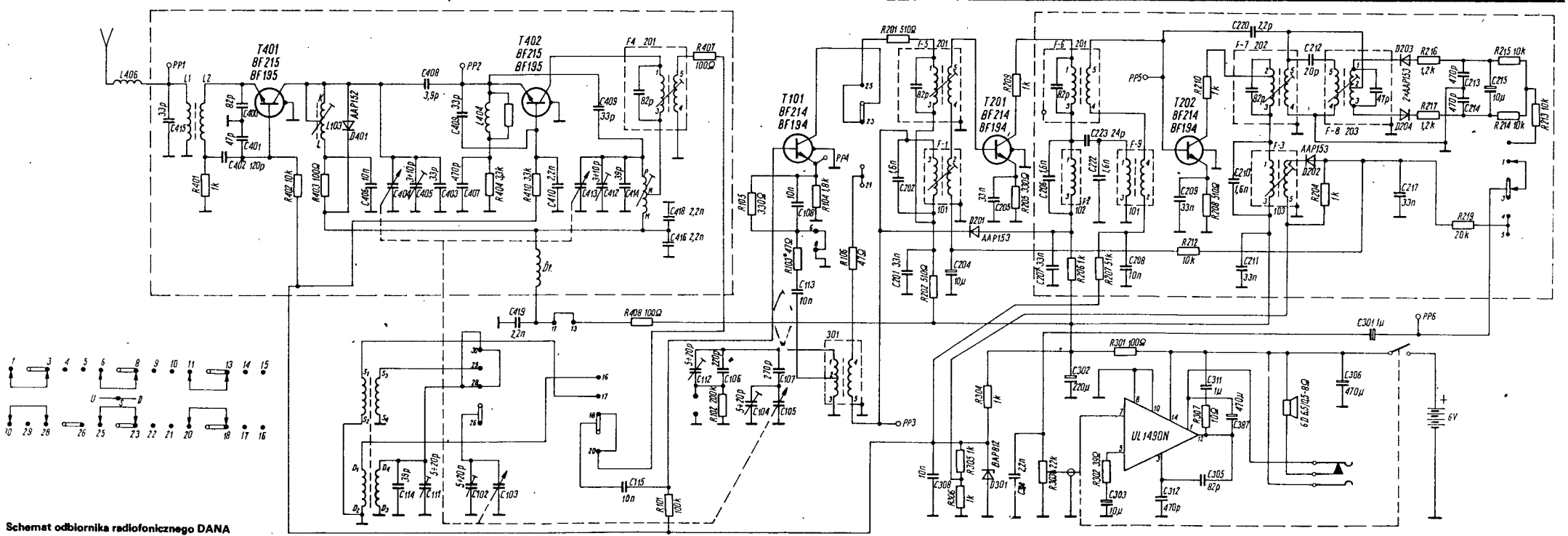

Schemat odbiornika radiofonicznego DANA